Maßplan

Schwenklagerbock für Teleskopzylinder (zur Montage auf dem Rahmen)

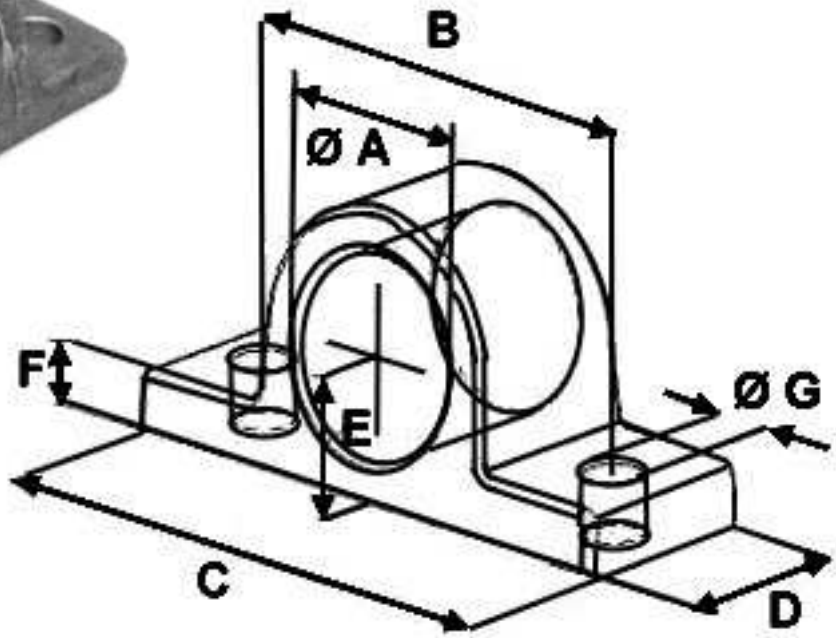

Ø A*	B*	C*	D*	E*	F*	G*	Bestell-Nr.
35,5	95	130	45	30	12	13	125 001
40,5	105	140	45	33	15	15	125 002
45,5	105	140	45	33	15	15	125 003
50,5	120	155	50	37	17	15	125 004

Erklärung
*A = Durchmesser Kardanaufnahme in mm
*B = Lochabstand in mm
*C = Gesamtbreite in mm
*D = Tiefe in mm
*E = Einbauhöhe in mm
*F = Höhe Anschraubfläche in mm
*G = Durchmesser Befestigungsbohrung in mm

www.Hydraulikverkauf.de
Die Inhalte und Werke auf den Seiten von Lo-Com unterliegen dem deutschen Urheberrecht. Die Vervielfältigung, die Bearbeitung, die Verbreitung und jegliche Art der Verwertung außerhalb der Grenzen des Urheberrechts bedürfen der schriftlichen Zustimmung des jeweiligen Autors bzw. Erstellers. Downloads und Kopien dieser Seite sind nur für den privaten, nicht aber für den kommerziellen Gebrauch gestattet.
Wichtiger Hinweis - bitte beachten Sie: Die Funktion eines jeden Hydraulikartikels muss an der Anwendung und in allen Betriebszuständen vom Anwender überprüft werden. Vom Anwender ist ebenfalls zu prüfen, ob die Ausführung den entsprechenden Vorschriften und Gesetzen entspricht. Diesem Datenblatt liegen unsere "Allgemeinen Geschäftsbedingungen" zugrunde. Sie können unsere Allgemeinen Geschäftsbedingungen auch unter http://www.hydraulikverkauf.de/agb.pdf einsehen.